Application ferroviaire du module Va et Vient analogique DO-5412 :

Module permettant de gérer en analogique l'aller-retour d'un train entre 2 arrêts (gare ou autre).

Pour fonctionner ce circuit doit être branché sur une alimentation 12/18V alternatifs ou continus. Connectez cette alimentation au bornier Power.
Le courant de traction sera issu d'un transformateur analogique de train avec variateur afin de régler la vitesse du convoi.
Le module est livré avec 2 diodes 1N4007 qui devront être installées suivant le schéma ci-dessous. les zones d'arrêt , devront être aussi grandes que le plus grand convoi pouvant circuler avec ce module.
Le module inversera la polarité sur la voie de façon automatique selon le réglage du temps effectué à l'aide des 2 potentiomètres, un pour chaque sens.
Le délai inclue le temps de parcours et l'arrêt en gare, Il faut donc régler un délai suffisamment grand pour que convoi puisse atteindre la zone de destination.

Caractéristiques du module :
* indication par LED du sens de fonctionnement
* tension de d'alimentation 12 à 18V DC ou 12 à 16V AC
* temps d' arrêt réglable , réglage indépendant pour les 2 sens temps minimal sens --> environ 20 secondes temps minimal sens <-- environ 30 secondes temps maximal sens --> environ 1mn30 temps maximal sens <-- environ 1mn50
* tension de traction maximale 30V 2A (qui doit être compatible avec votre train (N, HO, O …).

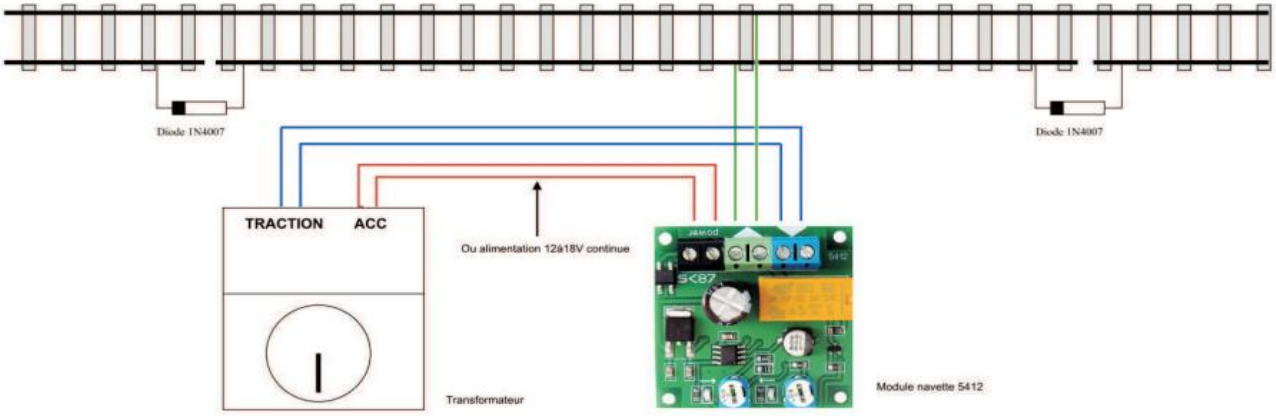

Dans l'exemple ci-dessus un transformateur de train courant est utilisé : l'alimentaion du module se fait par la sortie AC (accessoires) , la position de la molette de direction n'a pas d'importance. Si vous n'avez pas de sortie AC sur le transformateur , connectez alors une alimentation 12à18V continue ou 12 à 16V alternative sur le bornier power .

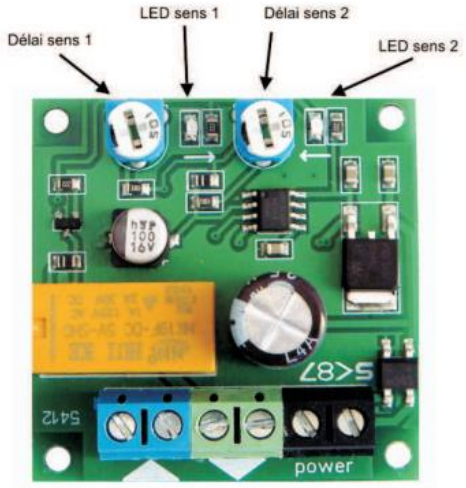

Informations complémentaires :

Si votre convoi ne s'arrête pas en gare, inversez le sens de la ou des 2 diodes.
Les coupures de voie seront réalisées avec des éclisses isolantes ou en ayant sectionné un rail (image ci-dessus).
Ce module fonctionne avec tout type de train en analogique et d'échelle, mais si la consommation dépasse 1A il faudra remplacer les diodes 1N4007 par des 1N5408 (qui permettent un courant plus élevé).

Voir aussi nos exemples d'application comme le téléhpérique.